Линейный усилитель мощности

KL 300-P

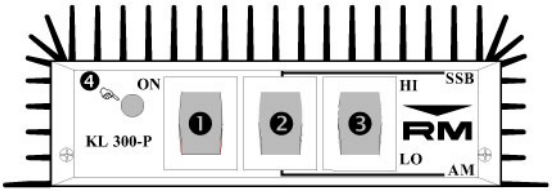

(1) Кнопка включения/отключения усилителя мощности.

(2) Переключатель видов излучения AM FM или SSB CW.

(3) Переключатель режима высокой (HI) и сниженной (LO) мощности.

(4) Индикатор включения питания усилителя мощности.

Спецификации

Диапазон рабочих частот	: КВ
Напряжение питания	: 12 -14 Vcc
Максимальный потребляемый ток	: 14-20 A
Уровень входной мощности	: 1- 5 Вт AM FM
	: 2 - 10 Вт SSB CW
Уровень выходной мощности	: 70 - 150 Вт AM FM
	: 140 - 300 Вт SSB CW
КСВ входа	: 1.1 - 1.5
Виды излучения	: AM FM SSB CW
Предохранители	: 12 A
Предусилитель	: 25 dB

Описание

Электронное включение.
Защита от подачи питающего напряжения обратной полярности.
24 месяца гарантии, исключая транзисторы оконечного каскада.
ВНИМАНИЕ!
Настоящее устройство соответствует требованиям CE, только если используется совместно с фильтром 27/586, подключенным между радиочастотным выходом усилителя и антенной.

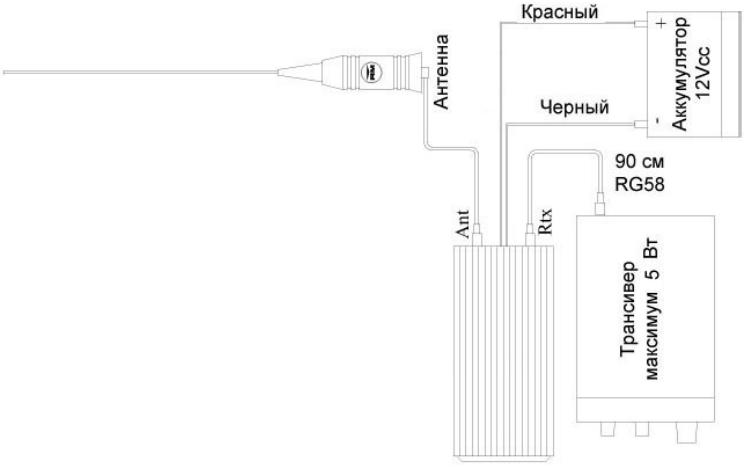

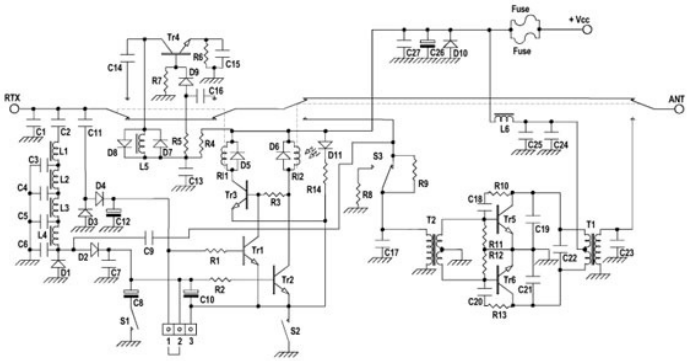

Усилители мощности KL 300P соответствуют требованиям директивы совета Европейского Союза в части электромагнитной совместимости согласно EMC Directive 89/336/EEC.